Bicicleta Spinning Extreme Fit 2500

Manual de Usuário

ÍNDICE

2 | Informação de segurança
3 | Peças do produto
4 | Instruções de Montagem
7 | Manutenção
7 | Monitor de Actividad
8 | Problemas e soluções
8 | Garantía e Serviço Técnico Oficial

Informação de segurança

- Recomenda-se ler atentamente as instruções indicadas neste manual antes de montar e usar a bicicleta. Antes de usá-la pela primeira vez, deve verificar se a instalação foi realizada corretamente, para evitar ferimentos ou problemas no produto.

- A bicicleta suporta um peso máximo de 120 kg, pelo que não recomendamos o seu uso a pessoas que excedam esse peso.

- A bicicleta deve ser mantida afastada de produtos corrosivos ou de qualquer outro tipo de líquido, pois pode afetar e deteriorar a sua estrutura e, portanto, a sua eficiência.

- Evite tocar nas partes móveis da bicicleta quando esta estiver em movimento. Também é importante que durante a sua utilização não haja qualquer objeto num raio de 2 m.

- Esta bicicleta foi projetada para uso exclusivo por adultos. Não recomendamos seu uso por crianças sem a presença de um adulto.

- Este produto foi fabricado para uso doméstico. Procure utilizá-lo sempre em interiores e em solos onde a superfície esteja nivelada e lisa.

- Recomendamos utilizar roupa e calçado adequados para o treino. O uso com equipamento inadequado pode causar lesões indesejadas.

- Se a qualquer momento notar um objeto defeituoso ou em mau estado, entre em contacto com o serviço técnico especializado.

- Não tente reparar ou manusear de maneira incorreta a bicicleta. Para qualquer dúvida ou reparação, entre em contacto com o serviço técnico especializado.

■ Se verificar que a bicicleta não está em boas condições, não a utilize até que seja reparada.

■ É importante que, antes de usar esta bicicleta, faça exercícios de aquecimento para evitar lesões.

ATENÇÃO

Se sentir tonturas, náusea, dor no peito ou outros sintomas anormais durante o exercício, interrompa o seu treino e entre em contacto com um profissional médico o mais rapidamente possível.

A nossa marca não é responsável por possíveis lesões ou problemas causados pelo uso incorreto deste produto devido ao não cumprimento das instruções indicadas neste manual.

Peças do produto

1. M10 parafusos
2. Φ10 anilhas
3. Parafusos A10
4. Ferramentas
5. Suporte de Monitorização
6. Pedais
7. Monitor de Atividade
8. Suporte de manilhas
9. Guiador
10. Roda de inércia
11. Ajuste de intensidade
12. Selim
13. Ajuste de selim 1
14. Ajuste de selim 2
15. Barra de pedal
16. Pé dianteiro
17. Pé traseiro
18. Tampa do guiador
19. Suporte para iPad

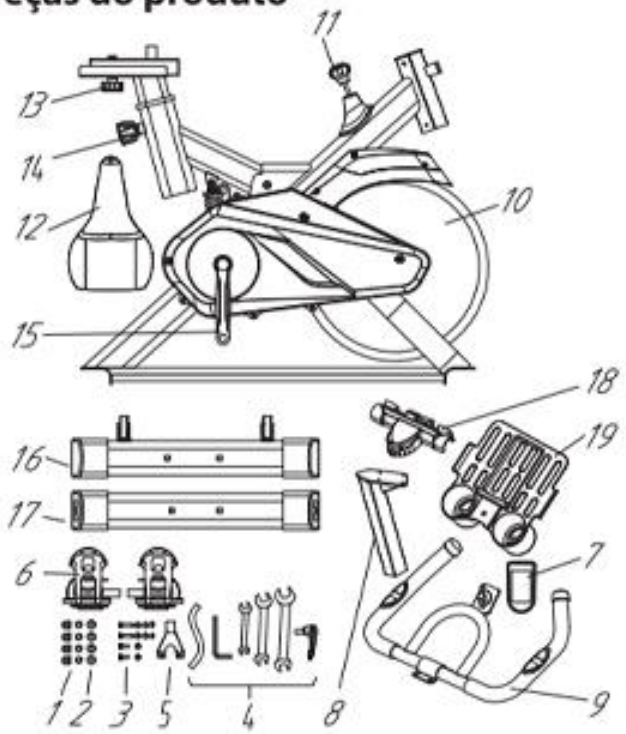

Instruções de Montagem

- Antes de montar a bicicleta, verifique se há espaço suficiente ao seu redor.
- Use as ferramentas incluídas e, em caso de dúvida, consulte o serviço técnico especializado.
- Verifique se todas as peças numeradas na seção "Peças do produto" estão disponíveis.

* Antes de iniciar, remova a peça de proteção que está inserida na abertura do guiador no corpo principal da bicicleta.

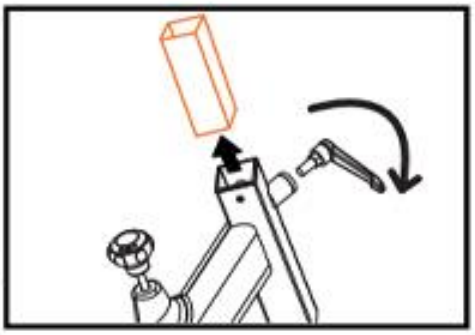

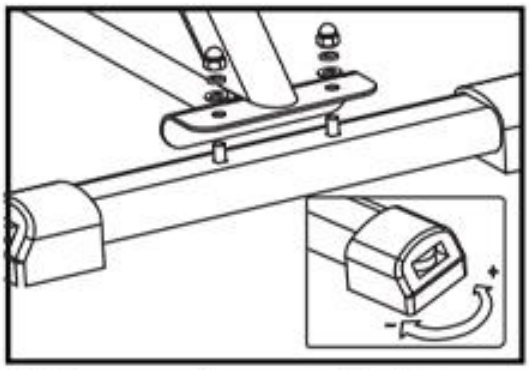

1. Coloque o pé dianteiro e aperte com a anilha de 10 cm Ø e o parafuso M10 usando a ferramenta tal como mostrado na fotografia. Fazer o mesmo com o pé traseiro.

Nota: Por favor, verifique se os pés estão equilibrados antes de continuar.

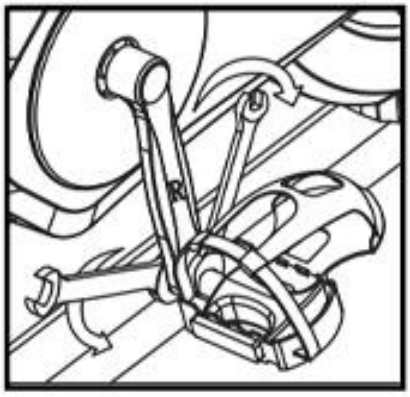

2. Prenda os pedais. Preste atenção ao colocá-los: L (pedal esquerdo) R (pedal direito).

Aperte-os com a porca correspondente. Eles são diferenciados pela cor interna: a porca do pedal direito (R) é cinza, a porca do pedal esquerdo (L) é azul.

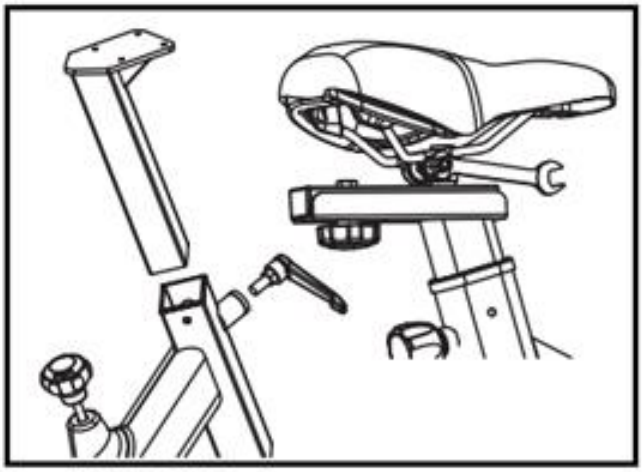

3. Coloque o selim no suporte do assento, de acordo com a foto. Pode ajustá-lo em altura e posição usando os parafusos situados no quadro da bicicleta e na base do selim.

3

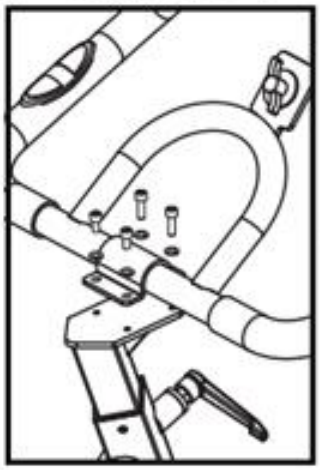

4. Fixe o apoio para o braço no guiador, ajustando-o com parafusos A10 a ferramenta correspondente, conforme indicado na fotografia.

4

5. Agora coloque a base do Monitor de Atividade.

5

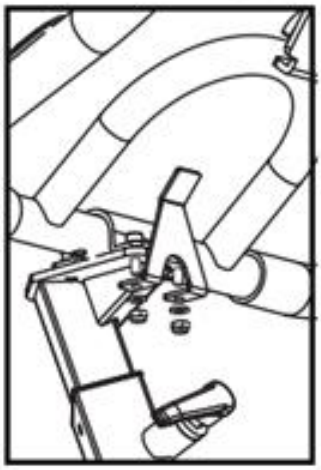

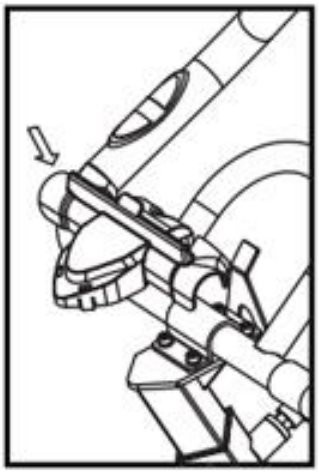

6. Prenda a carcaça do guidão. Tenha cuidado para não apertar demais, para que a peça não seja danificada. Deve ser colocada facilmente, sem pressionar.

Coloque o Monitor de Atividade no lugar e conecte os cabos. (O cabo duplo com o sensor de pulso conecta-se à direita e o cabo único conecta-se à esquerda).

6

7. Agora você deve inserir os cabos no tubo de compensação correspondente, de acordo com a fotografia.

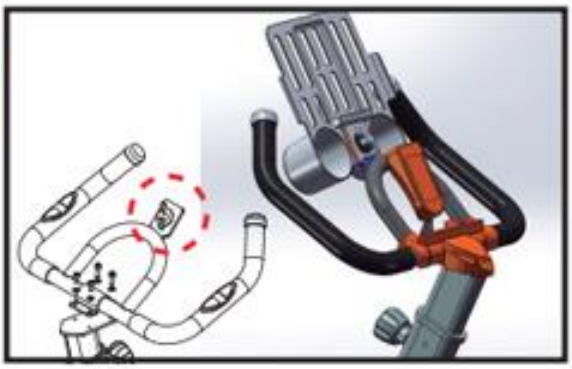

8. Solte o parafuso no apoio de braço e instale o suporte do Ipad. Em seguida, aperte o parafuso novamente.

8

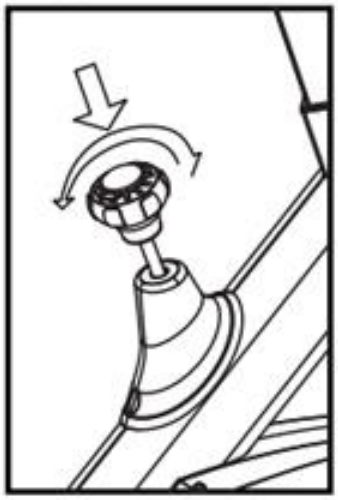

9. Adapte o regulador de resistência sempre que quiser. Para aumentar a resistência, basta girá-lo no sentido horário. Para reduzir, girar para o lado contrário.

Se precisar de fazer uma paragem de emergência enquanto estiver a usar a bicicleta, basta pressionar o regulador e este soltar-se-á.

9

Manutenção

- Pode limpar a bicicleta com um pano suave e sem usar produtos abrasivos.
- É importante que seque bem a bicicleta após cada utilização.
- Não a exponha ao sol. Deverá proteger especialmente o Monitor de Atividade.
- Verifique se todos os parafusos estão apertados de cada vez que usa a bicicleta.
- Mantenha a bicicleta num local limpo e seco e fora do alcance das crianças.

Monitor de Atividade

Antes de começar…

- Se o Monitor de Registo não exibir nenhuma informação no ecrã, verifique se as conexões dos cabos estão firmes e se as baterias estão carregadas (**** 2 pilhas AAA não incluídas***).

- Se a medição do pulso não estiver correta, verifique se as conexões estão bem colocadas. Tente não agarrar os sensores de pulso do guiador com muita força.

■ **Auto ON/OFF:**

- O sistema acende-se automaticamente quando qualquer tecla é pressio nada ou quando recebe um sinal de entrada do sensor de velocidade.

- O sistema apaga-se automaticamente quando o sensor não tem entrada de sinal ou quando nenhuma tecla é pressionada durante aproximadamente 45 s.

Funções:

1. Speed: Mostra a velocidade durante o treino.
2. RPM: Exibe as rotações por minuto durante o pedal.
3. Calories: Calcula as calorias eliminadas durante o treino.
4. Distance: Mede a distância percorrida em cada treino.
5. Time: Mede o tempo de cada treino.
6. Pulse: Mostra o ritmo cardíaco (pulsações por minuto) durante o treino.

NOTA:

■ Tente verificar, antes de cada exercício, se as baterias estão em perfeitas condições.

Problemas e soluções

■ Se notar algum ruído incomum ao andar de bicicleta, verifique se todos os parafusos estão apertados.

■ Para resolver o problema do movimento da bicicleta, mova e gire os pedais até que fique estável.

Garantía e Serviço Técnico Oficial

Este produto tem garantia de 2 anos a partir da data de compra, desde que a nota fiscal de compra esteja bem guardada e nos seja enviada quando necessário, o produto esteja em perfeitas condições físicas e seja utilizado de acordo com as orientações deste manual de instruções .

A garantia não cobre:

• Se o produto tiver sido utilizado além da sua capacidade ou utilidade, maltratado, espancado, exposto à umidade, submerso em qualquer líquido ou substância corrosiva, bem como qualquer outra falha imputável ao consumidor.

• Se o produto foi desmontado, modificado ou reparado por pessoas não autorizadas pelo Serviço Técnico **BEHUMAX** oficial.

• Se o incidente foi causado pelo desgaste normal das peças devido ao seu uso ao longo do tempo.

O serviço de garantia cobre todos os defeitos de fabricação por 2 anos com base na legislação em vigor, exceto peças de consumo. Em caso de uso indevido pelo usuário, o serviço de garantia não se responsabiliza pelo reparo. Se em alguma ocasião você detectar algum incidente com o produto ou tiver alguma dúvida, entre em contato com o Serviço Oficial de Assistência Técnica **BEHUMAX** através do e-mail: **SAT@BEHUMAX.COM**

Designed in Spain
Made in P.R.C.

RoHS