BEHUMAX FITNESS

Multigym 500

Multigym 500

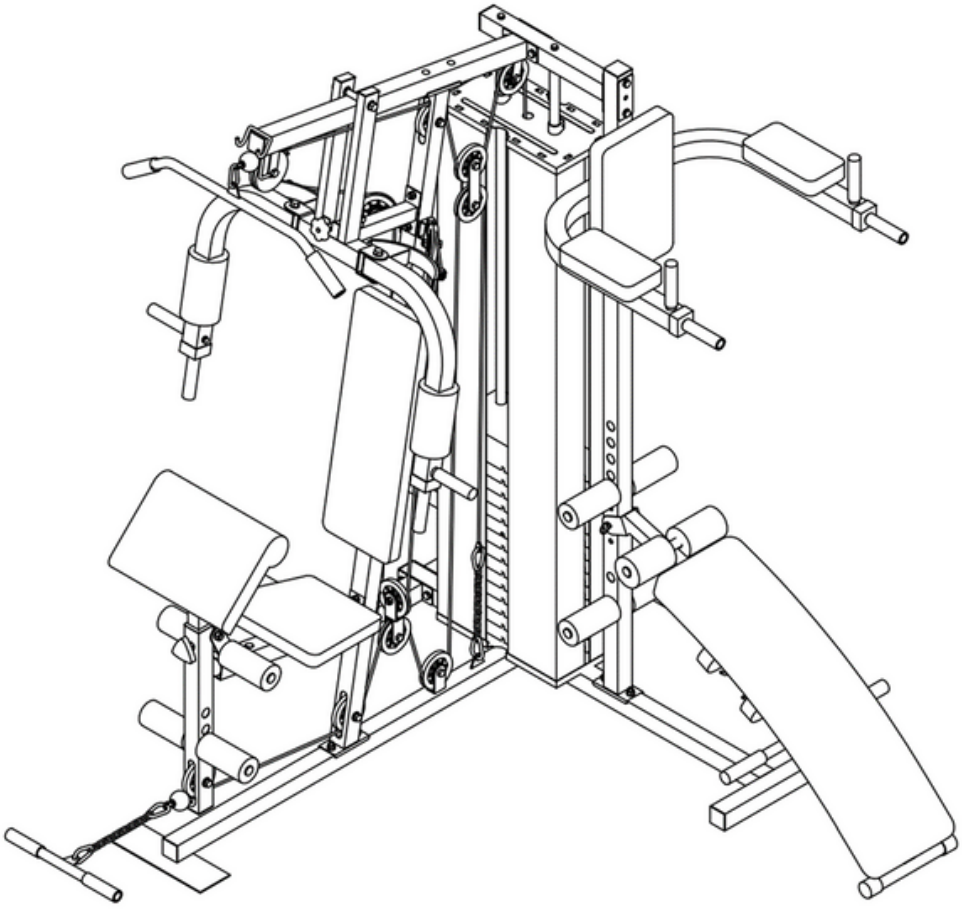

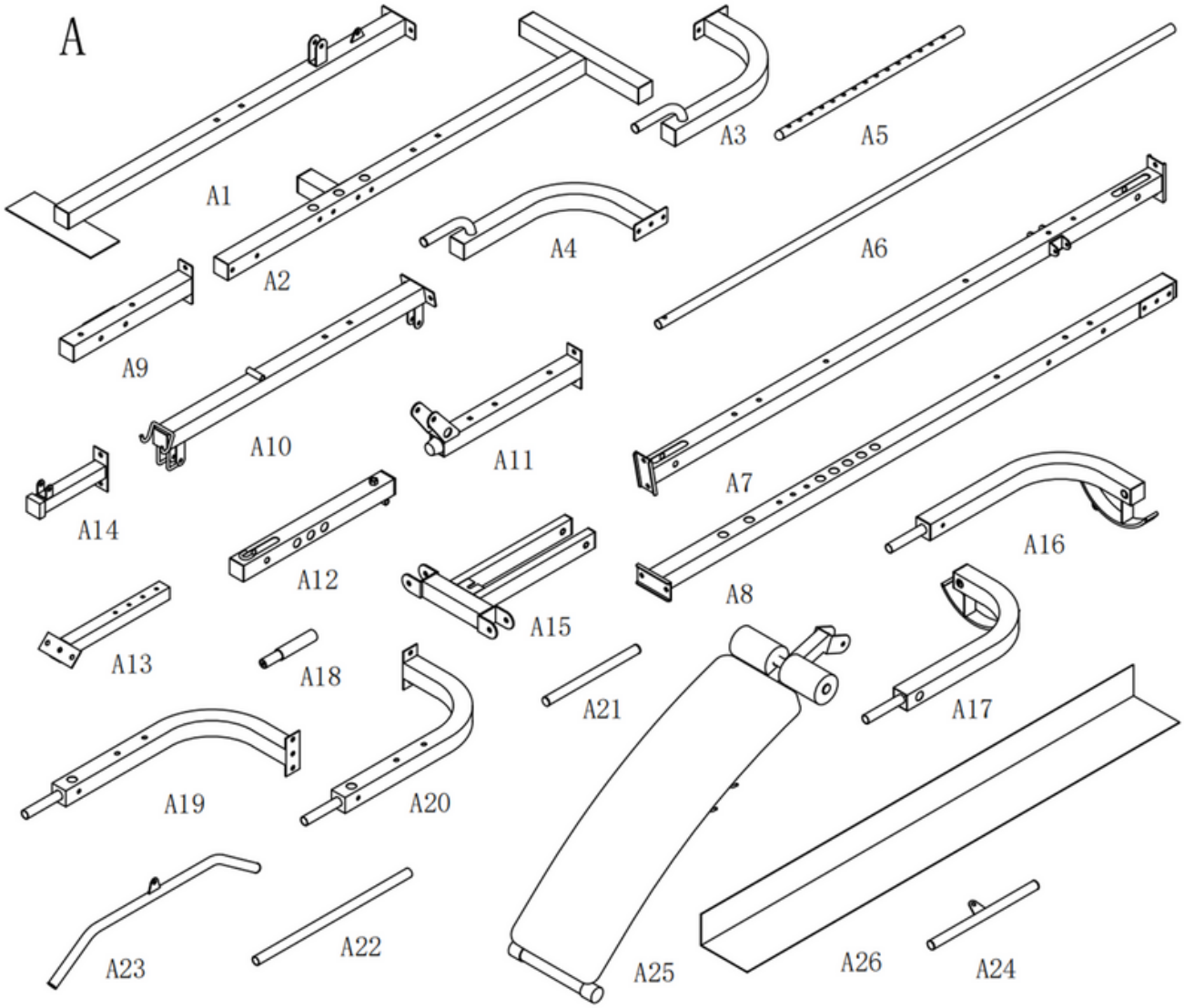
A
A1
A2
A3
A4
A5
A6
A7
A8
A9
A10
A11
A12
A13
A14
A15
A16
A17
A18
A19
A20
A21
A22
A23
A24
A25
A26

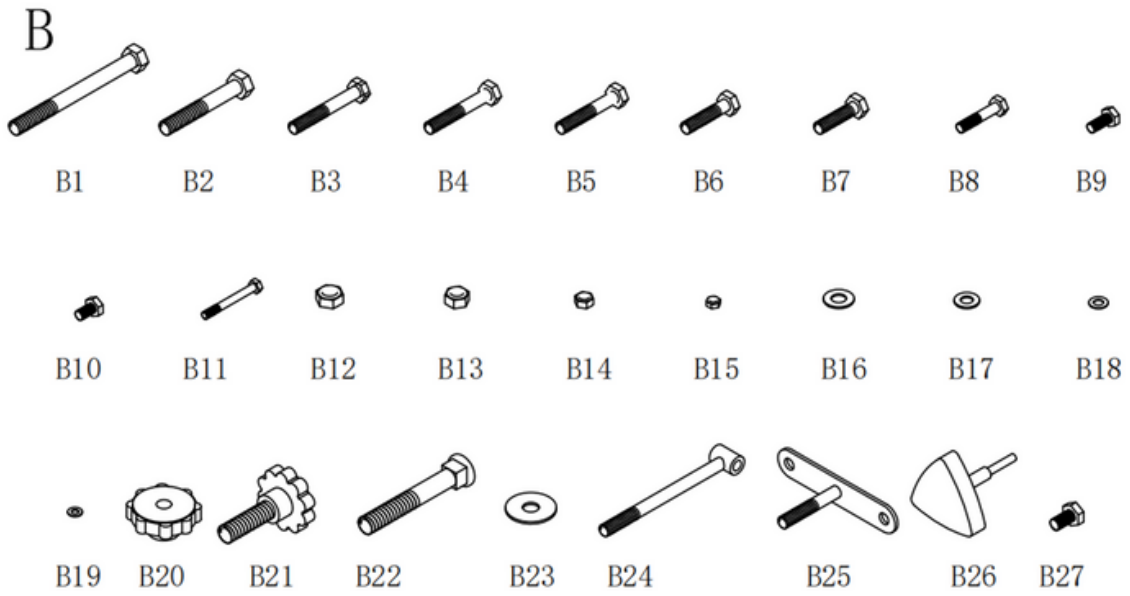
B
B1
B2
B3
B4
B5
B6
B7
B8
B9
B10
B11
B12
B13
B14
B15
B16
B17
B18
B19
B20
B21
B22
B23
B24
B25
B26
B27

C

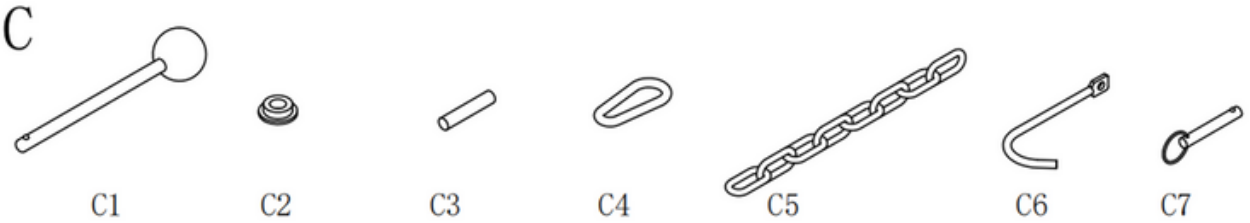
C1
C2
C3
C4
C5
C6
C7

D

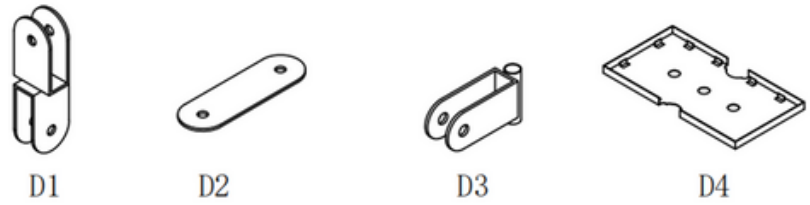
D1
D2
D3
D4

E

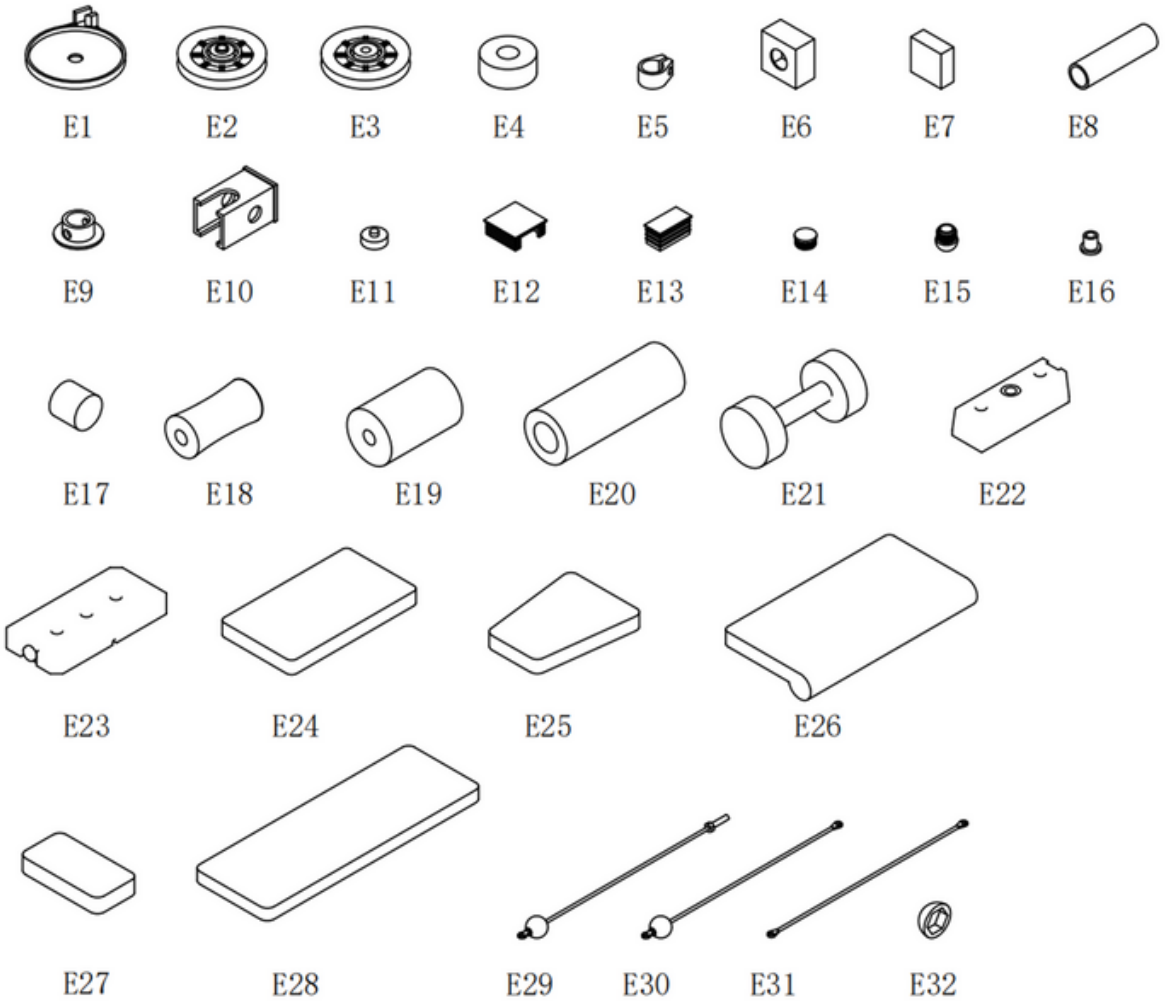
E1
E2
E3
E4
E5
E6
E7
E8
E9
E10
E11
E12
E13
E14
E15
E16
E17
E18
E19
E20
E21
E22
E23
E24
E25
E26
E27
E28
E29
E30
E31
E32

Lista de peças

Nº	Descrição	Quantia	Nº	Descrição	Quantia
A1	Tubo reto abaixo	1	A2	Tubo de fundo plano longo	1
A3	Tubo de canto esquerdo	1	A4	Tubo inferior direito	1
A5	Seletor de peso	1	A6	Membro de reação	2
A7	Suporte vertical	1	A8	Postagem de sugestão	1
A9	Tubo de conexão superior	1	A10	Suporte superior	1
A11	Apoio de assento	1	A12	Tubo de chute	1
A13	Suporte de metal para almofada de bíceps	1	A14	Estande de apoio	1
A15	Pressão no peito	1	A16	Braço direito	1
A17	Braço esquerdo	1	A18	Aperto de metal	4
A19	Braço de Apoio (R)	1	A20	Braço de suporte (L)	1
A21	Tubo de espuma 350MM	4	A22	Tubo de espuma 570MM	4

A23	Barra de polia superior	1	A24	Barra de tensão	1
A25	Almofada traseira	1	A26	Capa de rede protetora	4

B1	M12×130mm perno roscado	1	B2	Parafuso roscado M12×80mm	3
B3	Parafuso roscado M10×70mm	17	B4	M10×65mm perno roscado	10
B5	Perno roscado M10×60mm	4	B6	Parafuso roscado M10×45mm	1
B7	Parafuso roscado M10×40mm	8	B8	Parafuso roscado M8 × 40mm	1
B9	Parafuso roscado M8 × 20	6	B10	Parafuso roscado M8 × 15	6
B11	Parafuso roscado M6 × 55mm	2	B12	Porca M12	4
B13	Porca M10	38	B14	Porca M8	3
B15	Porca M6	2	B16	∅12 arruela	8
B17	∅10 arruela	62	B18	∅8 arruela	10
B19	∅6 arruela	4	B20	Botão M10	1

B21	Botão de bloqueio	1	B22	Parafuso carruagem M10X65mm	4
B23	∅12 junta grande	2	B24	Parafuso de ajuste	1
B25	A estrutura de conexão da almofada do assento	2	B26	Botão M12*35	1
B27	Parafuso roscado M10×15mm	2			

C1	Pino seletor de peso	1	C2	Suporte ∅29×∅21,5×∅12,5×8	8
C3	Alfinete de renda de peso superior	1	C4	Clipe de arnês	5
C5	Corrente	2	C6	Gancho	4
C7	Pino esférico 10×80mm	1			

D1	Suporte de polia dupla	1	D2	Placa de conexão da polia	2
D3	Suporte de polia	2	D4	Estrutura de cobertura de rede de proteção	2

E1	Tampa protetora da polia	2	E2	Roldana de ponta convexa	1
E3	Polia	11	E4	Almofada	2
E5	Anel de posicionamento	2	E6	Rolamento Ø25*50	4
E7	38 tampo quadrado	1	E8	Lidar	14
E9	invólucro do tubo	1	E10	Rolamento 50*38	1
E11	Almofada	2	E12	Tampa de extremidade de 50 quadrados	4
E13	Tampa de extremidade quadrada 25*50	2	E14	Tampa do tubo Ø25	10
E15	Rolha de tubo semicircular 25	1	E16	Luva do eixo	6
E17	Cobertura exterior do pé Ø38	1	E18	Espuma de arco	6
E19	Cilindros de espuma L-160	4	E20	Cilindros de espuma L-250	2
E21	Peso	2	E22	Peça de contrapeso	1
E23	Bloqueio de peso	14	E24	Pequena almofada traseira	1

E25	Assento do banco	1	E26	Cotoveleira grande	1
E27	Cotoveleira pequena	2	E28	Almofada traseira	1
E29	Escolher fio de barra	1	E30	Cabo da polia inferior	1
E31	Cabo de braços de borboleta	1			

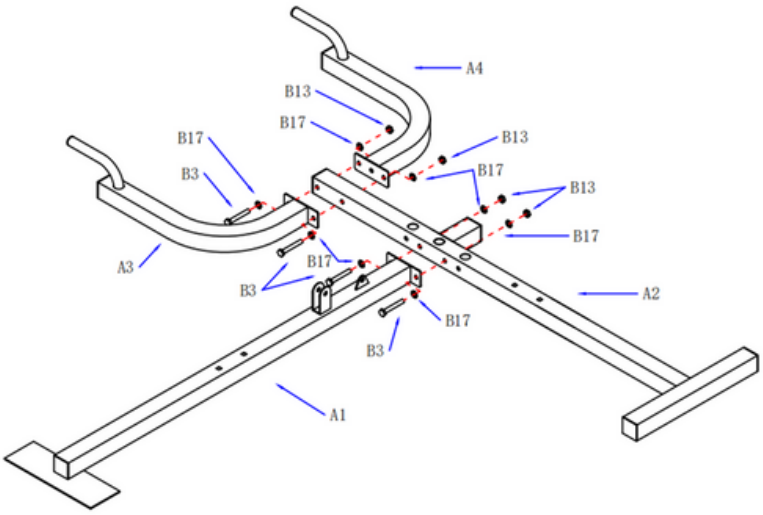

PASSO 1

1. O tubo de fundo reto (A1) é conectado ao tubo de fundo cruzado (A2). Use parafuso (B3), arruela (B17) e porca (B13).

2. O tubo do cotovelo inferior esquerdo (A3) é conectado com o tubo inferior direito (A4) ao tubo transversal inferior (A2). Use arruela (B17), parafusos (B3) e porcas (B13).

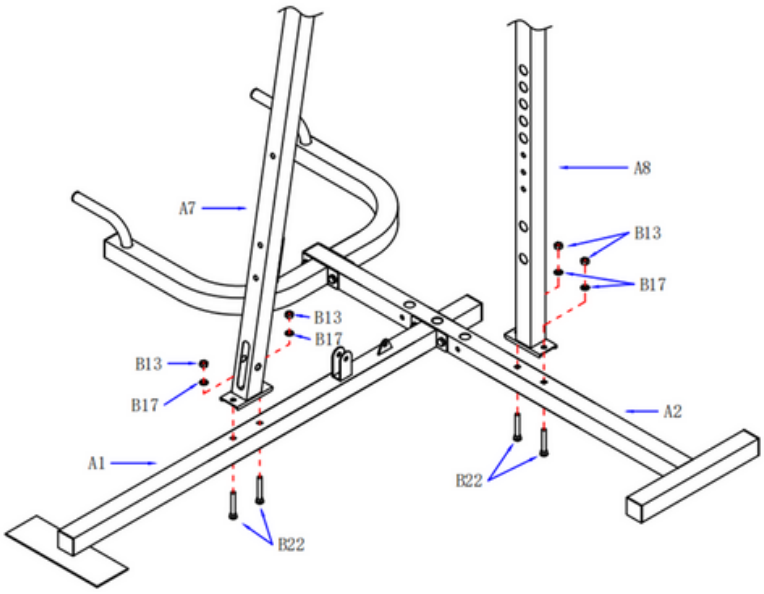

PASSO 2

1. Conectando a coluna central (A7) ao tubo inferior reto (A1). Use arruela (B17), parafusos (B22) e porcas (B13).

2. Fixe o suporte lateral (A8) ao longo tubo transversal inferior (A2). Use arruelas (B17), parafusos (B22) e porcas (B13).

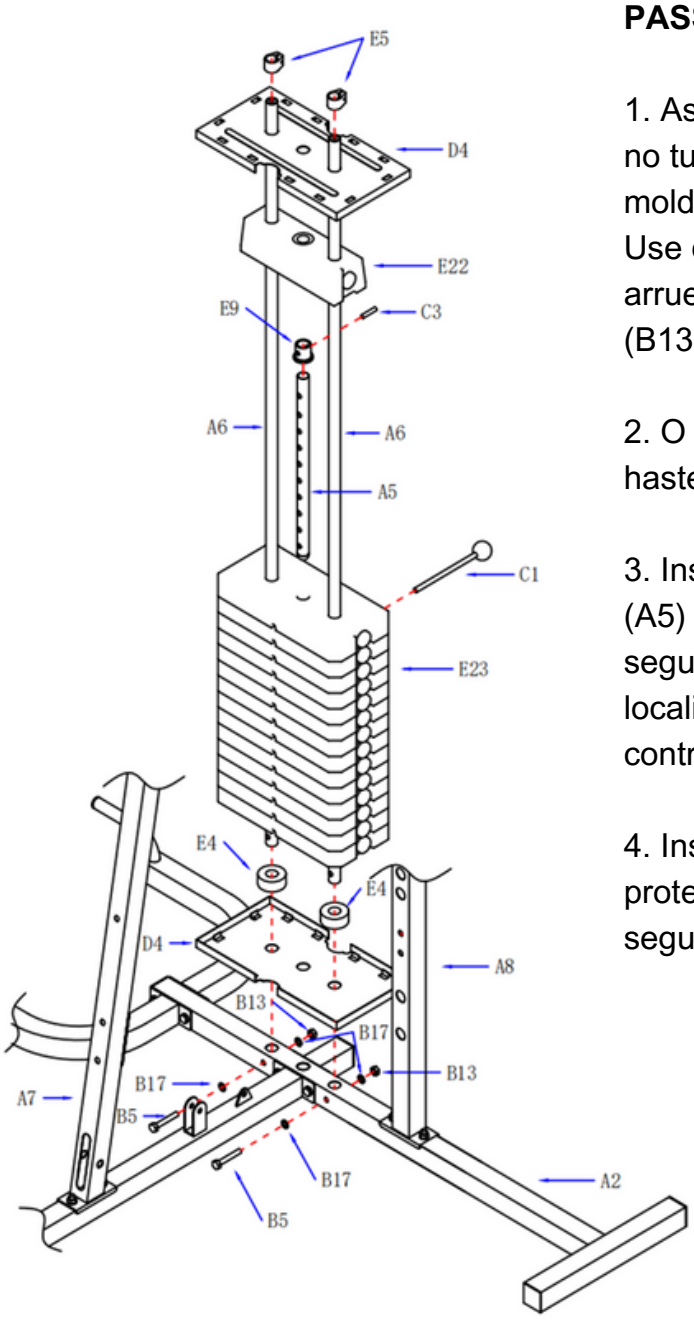

PASSO 3

1. As duas hastes guia (A6) são inseridas no tubo transversal inferior (A2) através da moldura da cobertura da rede de proteção. Use duas arruelas de borracha (E4), arruelas (B17), parafusos (B5) e porcas (B13)

2. O bloco de contrapeso (E23) entra na haste guia (A6)

3. Insira a alavanca de seleção de peso (A5) no bloco de contrapeso (E23). Em seguida, instale o pino (C3) da bucha localizadora (E9) e o bloco superior do contrapeso (E22).

4. Insira a armação da tampa da rede de proteção (D4) na haste guia (A6). Em seguida, fixe o anel de localização (E5)

PASSO 4

1. O tubo de ligação superior (A9) é instalado nas 2 hastes guia (A6). Use arruela (B18) e parafuso (B9). Conectado a Ce Li zhu (A8), uselavadora (B17), parafusos (B3) e porcas (B13)

2.Instale o suporte superior (A10) em a coluna intermediária (A7); use arruelas (B17), parafusos (B3) e porcas (B13). Em seguida, conecte o suporte superior (A10) ao tubo de conexão superior (A9); use arruela (B17), parafusos (B3) e porcas (B13).

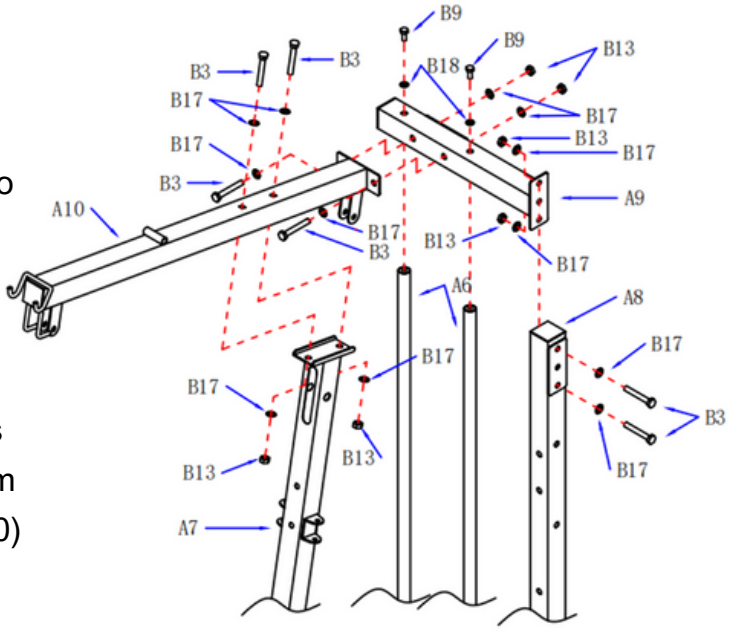

PASSO 5

1.Instale o tubo do selim (A11) no espigão (A7). Use arruelas (B17), parafusos (B3) e porcas (B13)

2. Instale a estrutura de conexão da almofada do assento (B25) no tubo do assento (A11). Use arruela (B17) e porca (B13).

3. Instale a almofada do assento (E25) em a moldura de ligação (B25). Use arruela (B18) e parafuso (B10).

4. Insira o tubo (A12) montado na sede (A11). vestir arruela (B16), parafusos (B2) e porcas (B12).

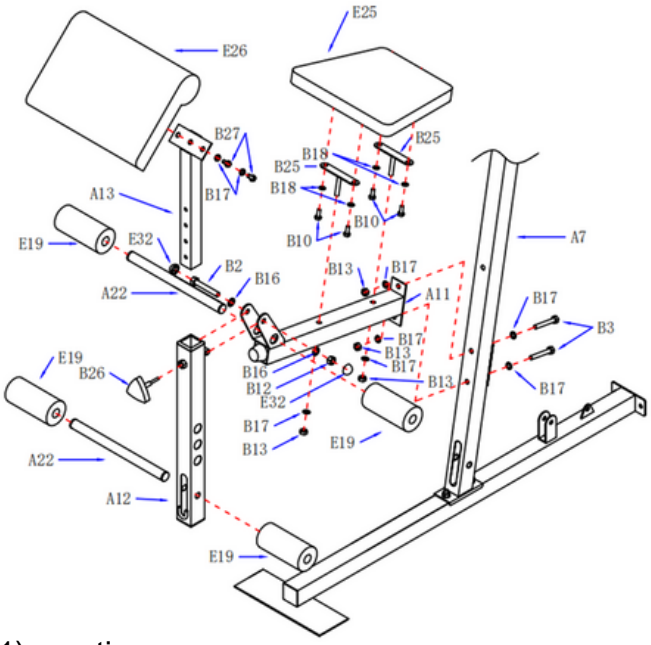

5. Stent de metal de almofada muscular de cabeça dupla (A13) inserido no tubo de soquete (A12) fixado com o botão (B26).

6. A Almofada de Cabeça Dupla (E26) é anexada aos dois Stents de Metal com Almofada de Cabeça (A13). Use o parafuso (B17) e a arruela (B27).

7. O tubo de espuma (A22) inserido no tubo do assento (A11) e (A12) no chute frontal. Em seguida, insira as 4 espumas (E19).

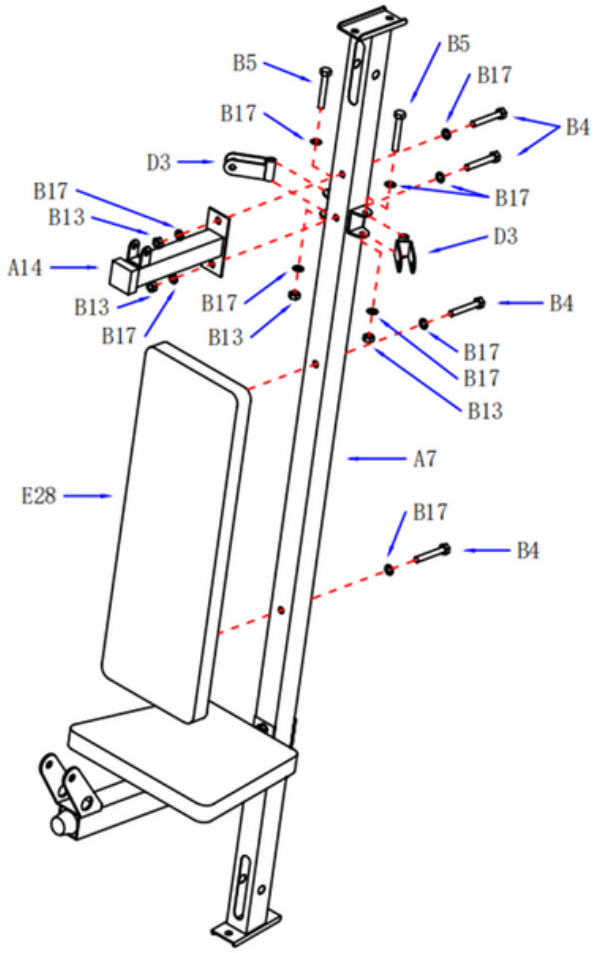

PASSO 6

1. O pequeno suporte (A14) instalado na coluna central (A7). Use arruelas (B17), parafusos (B4) e porcas (B13).

2. Instale o bloco de polia simples (D3) no
coluna central (A7). Use arruelas (B17), parafusos (B5)
e nozes (B13).

3. Instale a almofada traseira (E28) na coluna central (A7); use arruela (B17) e parafuso (B4).

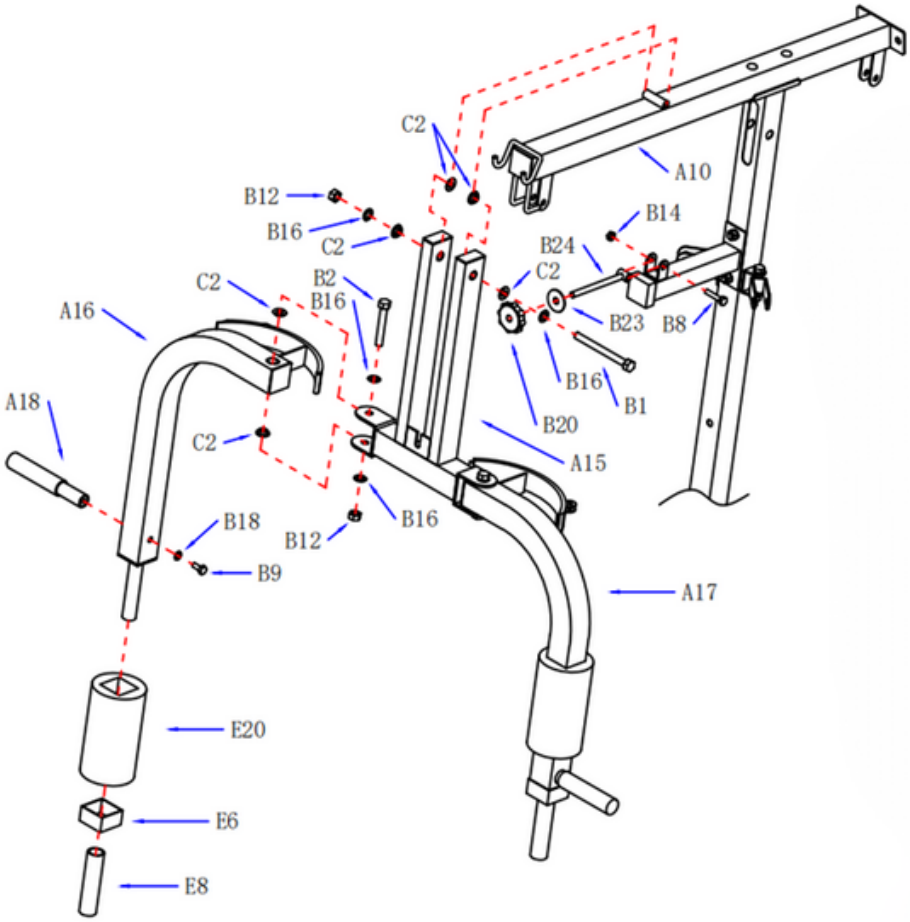

PASSO 7

1.Instale a Máquina de Pressão Peitoral (A15) no Suporte Superior (A10). Em seguida, fixe o anel de localização (E5).

2.Instale o parafuso de fixação (B24) na travessa da coluna central (A7). Utilize o parafuso (B8), a porca (B14), a anilha (B23) e o manípulo (B20).

3. Instale o balancim (A16 e A17) na máquina de prensa peitoral (A15). Use arruela (B16), rolamento (C2), parafuso (B2) e porca (B12).

4. O forro de espuma (E20) (E6) (E8) e uma luva de balancim inseridos no tubo (A16 e A17).

5. Insira as alças (A18) nos tubos basculantes (A16 e A17). Use uma arruela (B17) e um parafuso (B9).

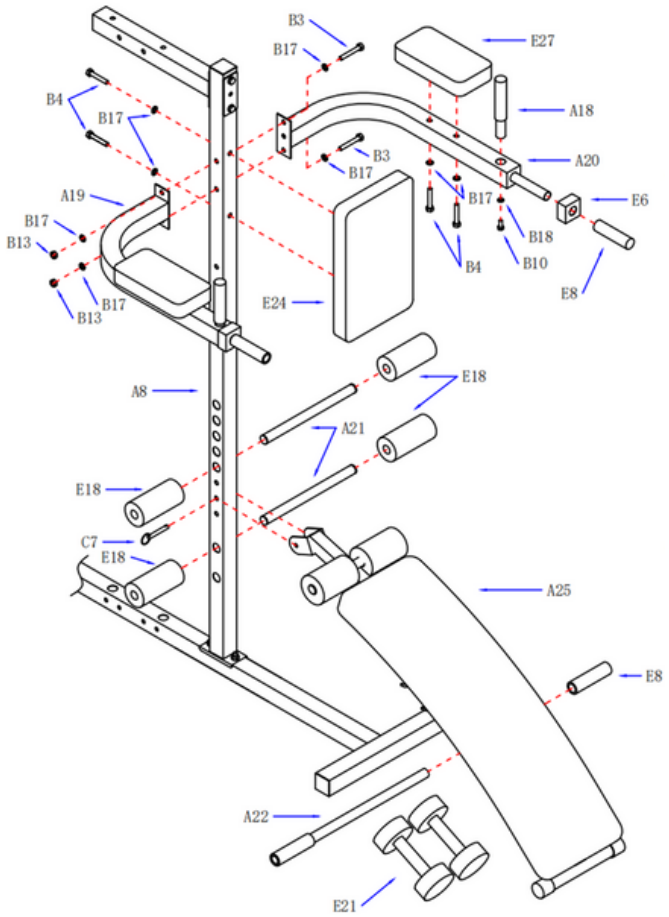

PASSO 8

1. Conecte o braço de suporte (A19 e A20) a Ce Lizhu (A8). Use arruelas (B17), parafusos (B3) e porcas (B13).

2. Instale a pequena almofada traseira (E24) instalada em Ce Lizhu (A8). Use arruela (B17) e parafuso (B4).

3. Monte a cotoveleira (E27) no braço de suporte (A19 e A20). Use arruela (B17) e parafuso (B4).

4. Insira a alça (A18) no braço suporte (A19 e A20); use arruela (B18) e parafuso (B10). Em seguida, instale o liner (E6) e a alça (E8).

5. Conexão na placa (A25) por meio de pino esférico (C7).

6. O tubo de espuma (A21) na coluna lateral (A8). Instale a espuma (E18).

7. Instale o tubo longo de espuma (A22) na posição supina (A25) e, em seguida, instale a tampa da pega (E8) e o peso (E21).

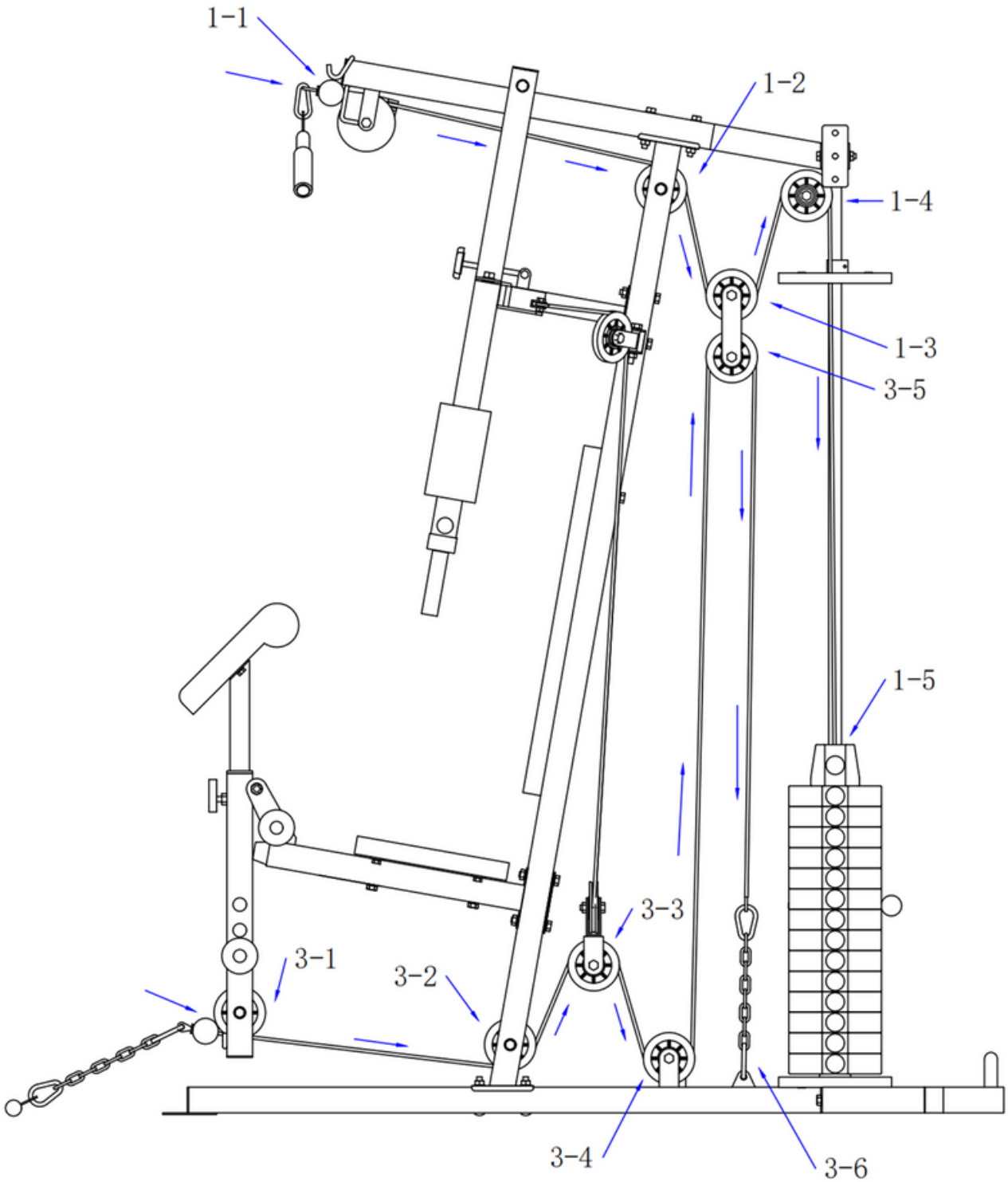
1-1
1-2
1-4
1-3
3-5
1-5
3-3
3-1
3-2
3-4
3-6

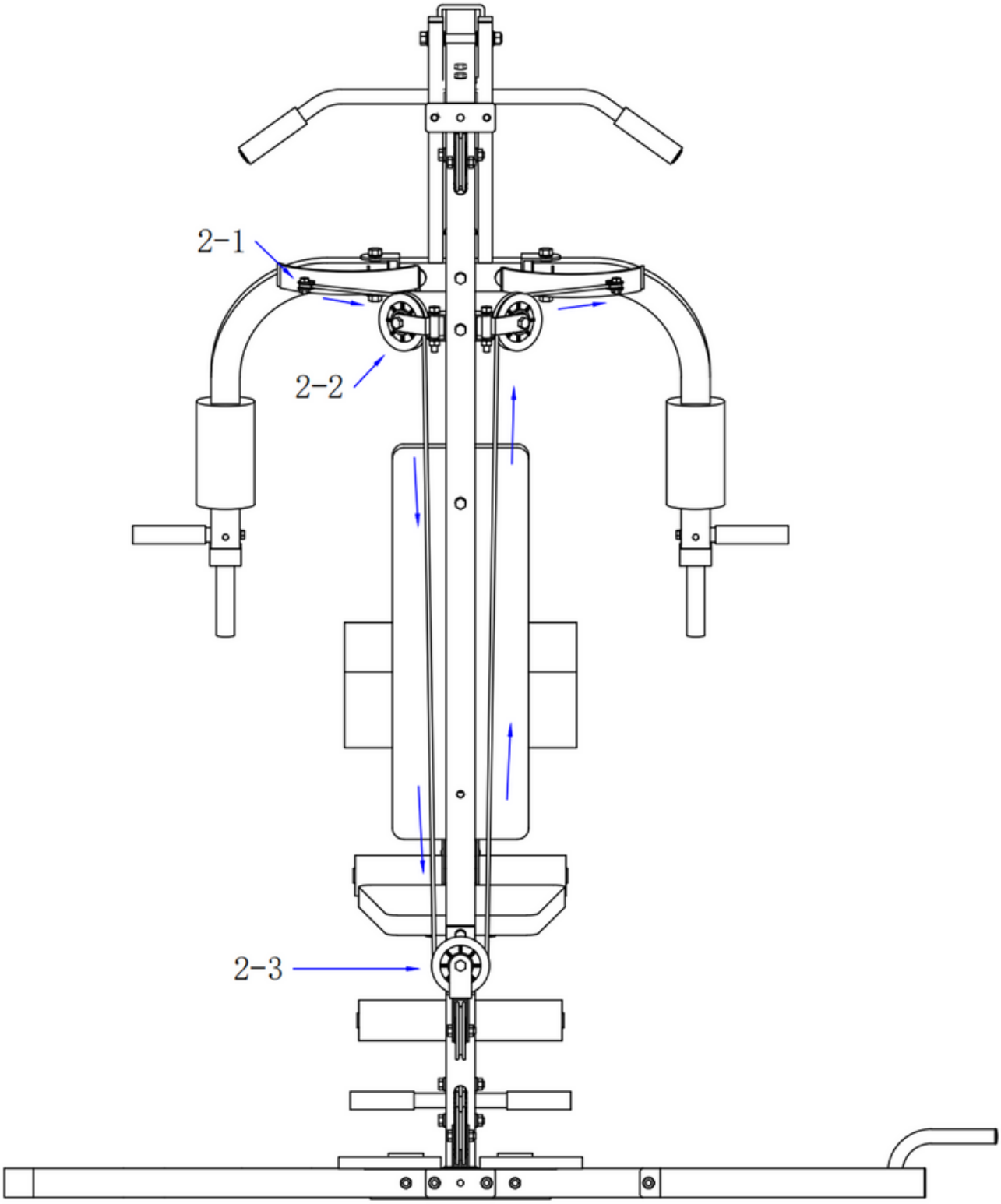
2-1
2-2
2-3

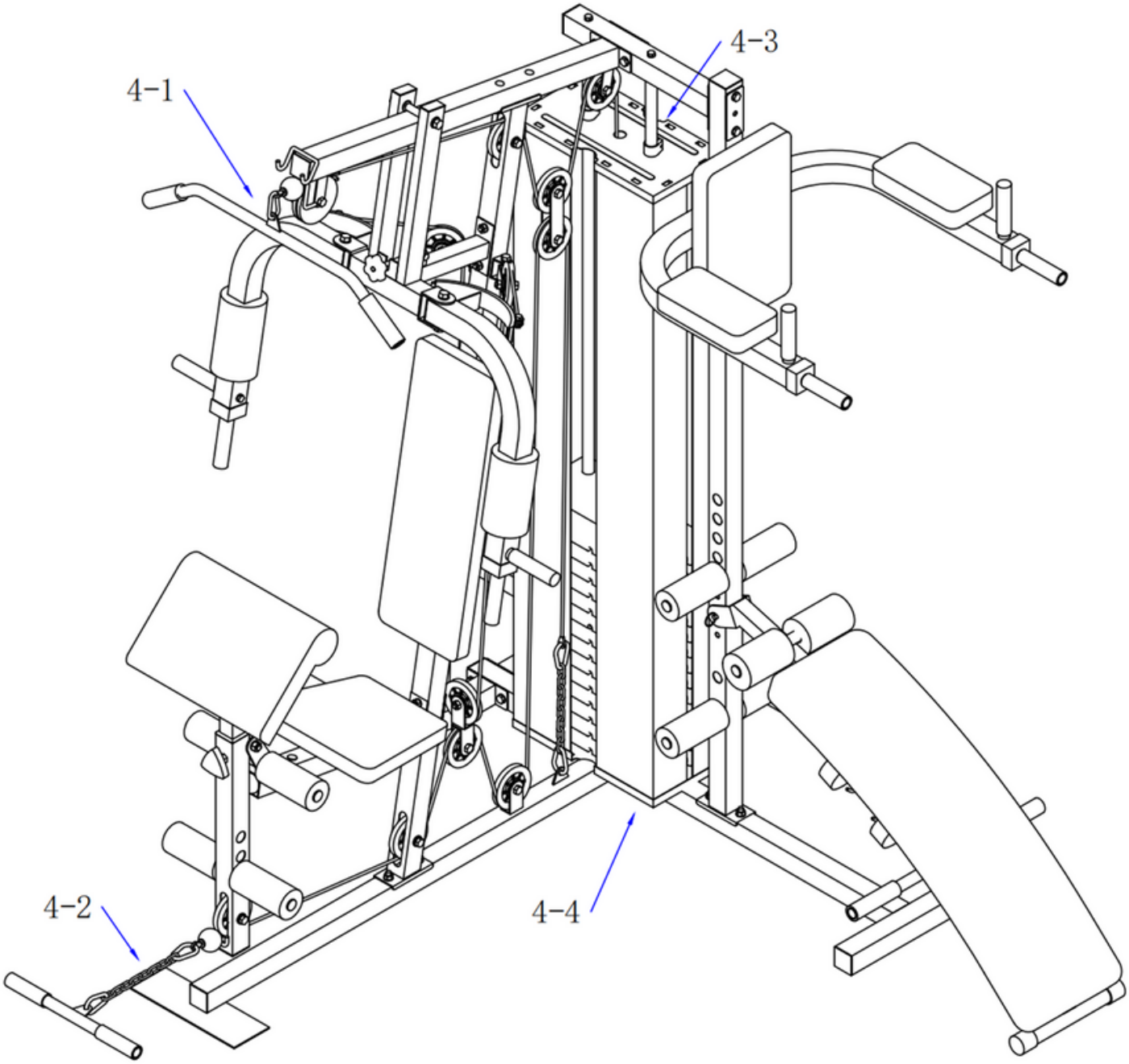
4-1
4-3
4-2
4-4

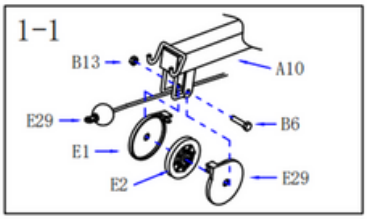

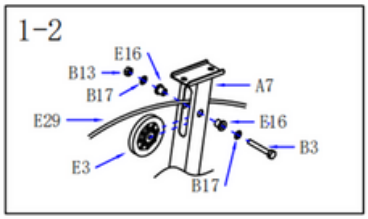

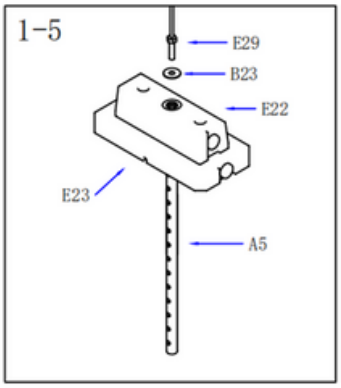

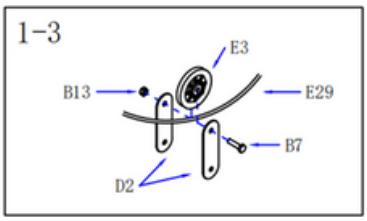

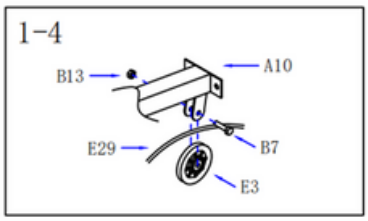

PASSO 9

1. O cabo superior (E29) através da polia 1-1. Instale a polia e a tampa da polia (E2) (E29.) Use o parafuso (B6) e a porca (B13).

2. E então através da estrutura da polia 1-2. Use polia (E3) e luva (E16), arruela (B17), parafusos (B3) e porcas (B13).

3. Em seguida, através do bloco da polia 1-3, instale e conecte o ferro (D2) e o bloco (E3). Use parafusos (B7) e porcas (B13).

4. E então através da estrutura da polia 1-4. Utilize os parafusos (B7) e as porcas (B13) da polia (E3).

5. Em seguida, instale-o na combinação 1-5. Use arruela (B23), bloco superior do bloco de peso (E22), bloco de peso (E23) e alavanca seletora (A5).

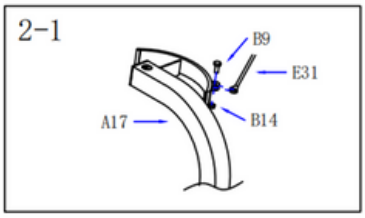

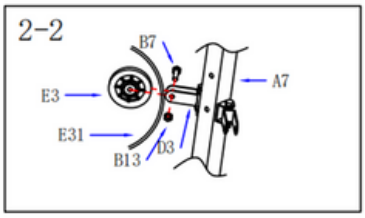

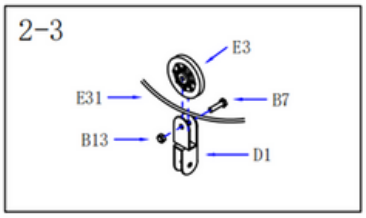

PASSO 10

1. O cabo de aço do braço do acelerador (E31) é instalado na combinação 2-1 usando o parafuso (B9) e a porca (B14).

2. E então, através do rack de polias 2-2, use o bloco de polia simples (D3), polia (E3), parafuso (B7) e porca (B13).

3.E então através do bloco da polia 2-3, usando a porca (B13), parafuso (B7) e polia (E3).

4. E então através da estrutura da polia 2-2, usando um único bloco de polia (D3), polia (E3), parafuso (B7) e porca (B13) instalados na combinação 2-1; use parafusos (B9) e porcas (B14).

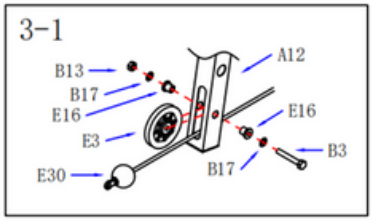

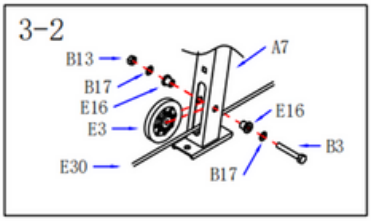

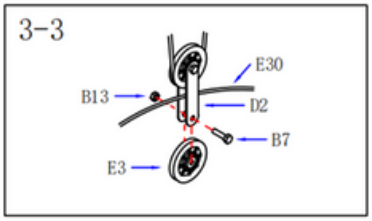

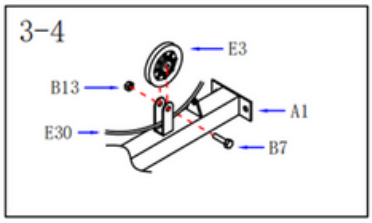

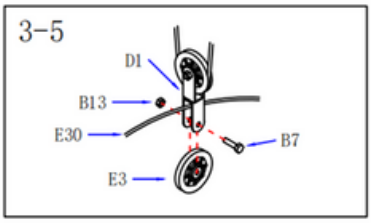

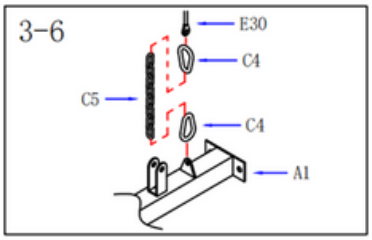

PASSO 11

1.O cabo de aço inferior (E30) através da polia 3-1. Use a luva da polia (E3), parafusos (E16) (B3) e porca (B13).

2.E então através da polia 3-2, use a manga da polia (E3) (E16) (B3) e a porca do parafuso (B13).

3.E então através do bloco da polia 3-3, usando a porca (B13), parafuso (B7) e polia (E3).

4. E então através da estrutura de polia simples 3-4, usando a porca (B13), parafuso (B7) e polia (E3).

5.E então através do bloco de polias 3-5, usando polia (E3), parafuso (B7) e porca (B13).

6. Em seguida, instale a combinação 3-6, usando a corrente (C5) do clipe do chicote de fios (C4).

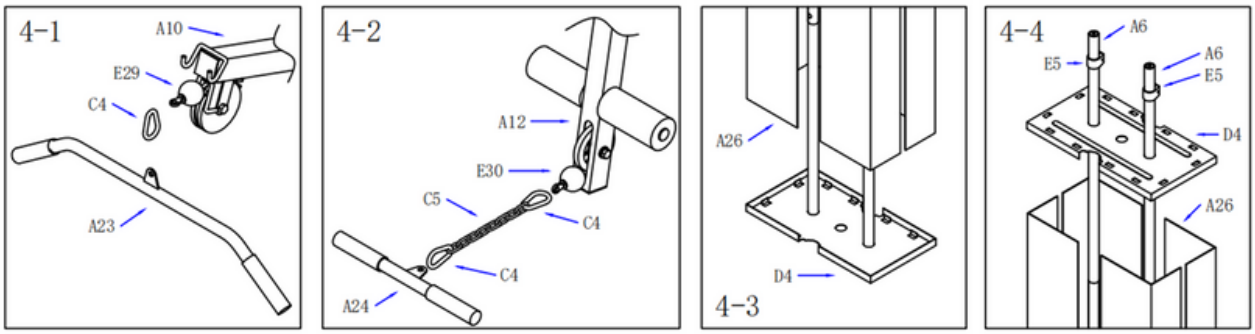

PASSO 12

1. Instale a barra de alta tensão (A23) na combinação 4-1, utilizando a presilha do chicote (C4).

2. A barra de segurança inferior (A24) é instalada no conjunto 4-2 e é utilizada a corrente (C5) do grampo do chicote (C4).

3.De acordo com a combinação 4-3, instale a cobertura da rede (A26) no quadro da cobertura da rede (D4).

4.Conforme 4-4, monte a estrutura da cobertura da rede de proteção (D4) na cobertura da rede (A26), usando um prendedor de ciclo limite (E5).